# PG 03 55PUERTA DE PALETAS

CAME ÖZAK

ESPECIFICACIONES TÉCNICAS

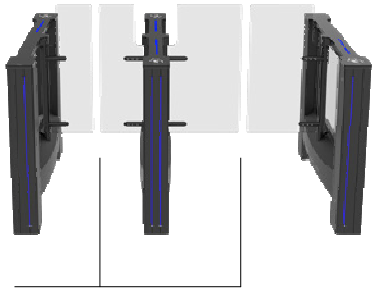

Se pueden crear combinaciones de ancho de paso neto de 550 y 900 mm.

## Características técnicas

| | |
|---|---|
| **Lugar de uso** | Adentro. |
| **Temperatura de funcionamiento, Humedad** | - 20°C/+68°C (opc. -50°C con calentador positivo), HR %95 sin condensación. |
| **Intensidad operativa** | 100%, 7/24 de uso. |
| **Especificaciones de material** | **Cuerpo**: Paredes laterales de panel acrílico de acero inoxidable cepillado satinado de grado 304 (grado 316 opcional).<br>**Tapa superior**: Cristal templado negro de 10 mm.<br>**Alas**: Vidrio templado de 10 mm con opciones de altura de ala de 900 - 1200 - opcionalmente 1500 mm. |
| **Indicadores** | Indicadores de dirección y paso:LED vertical y LED animado de asteroide deslizante en la tapa superior estándar. |
| **Energía** | Tensión de funcionamiento :110/220 V CA 50/60 Hz. (±%10), 24 V CC.<br>Consumo (sencillo) :8W en stand-by, máximo ~38W Consumo (centro) :16W en stand-by, max ~38+38W (varía según las opciones y accesorios utilizados) |
| **Modos de funcionamiento** | El sistema opera bidireccionalmente (entrada-salida).<br>Los modos de operación se pueden cambiar a través del interruptor DIP, la PC y/o la aplicación de Android. Entrada - salida controlada<br>Entrada - salida libre<br>Entrada controlada, salida libre<br>Salida controlada, entrada libre |
| **Sistema operativo** | Sistema motorizado electromecánico con control electrónico de par y sensor que proporciona movimiento de ala basculante en dirección de paso para pasos rápidos.<br>Un carril de paso consta de min. 2 piezas de unidades individuales una frente a la otra.<br>Las alas motorizadas electromecánicas están cerradas en stand-by (opc. abiertas). La persona solicita autorización del dispositivo de control de acceso (dispositivo de terceros) conectado al sistema de entrada de la puerta. Tras la autorización, las hojas se abren, el paso de la persona es controlado por los multisensores a lo largo del pasillo y las hojas se cierran al finalizar el paso. En caso de autorizaciones de acceso posteriores, las hojas se mantienen abiertas hasta que la última persona completa su paso y luego se cierran.<br>Las alas no se mueven y no dañan a la persona en caso de que la persona se encuentre entre las alas gracias a los sensores. Además, el sistema de control de par electrónico está continuamente activo durante el cierre de las hojas.<br>Los sensores a lo largo del pasillo detectan la maleta proporcionando pasajes seguros y cómodos. Los sistemas generan alarma audio/visual en caso de seguimiento o intentos de paso ilegal. Los códigos de mensajes del sistema se pueden monitorear desde la pantalla de diagnóstico interna. |
| **Sistema de control** | Todas las funciones, parámetros y modos de funcionamiento se pueden cambiar a través de la placa de control (controlada por microprocesador). Todas las entradas están protegidas por optoacoplador.<br>Controlable por contacto seco (ground control). Compatible con todo tipo de dispositivo de control de acceso. El módulo RS232, RS485 o TCP/IP opcional está disponible. |
| **Tasa de flujo** | Horario de apertura/cierre de las alas: ~0,8-1,2 seg. (dependiendo de la altura del ala)<br>Modo de paso libre : ~50 pasadas/min. nominal: ~25 pasadas/min.<br>(la tasa de paso puede cambiar según el sistema de control de acceso utilizado) |
| **Modo de emergencia** | Las alas proporcionan un paso libre al abrirse automáticamente en la dirección preferida ajustable por interruptor DIP (a prueba de fallas). Funciona compatible con sistemas de alerta de incendios y similares. Al final de una situación de emergencia, el sistema vuelve a su modo de funcionamiento normal. |
| **Situación de apagado** | Las alas proporcionan un pasaje libre empujado manualmente hacia la dirección de entrada o salida (a prueba de fallas). Las alas proporcionan un paso libre al abrirse automáticamente en la dirección preferida con la batería interna opcional ajustable por interruptor DIP. |
| **Peso** | Soltero: ~70 kg<br>Centro: ~85 kg |
| **Funciones opcionales y Accesorios** | Control remoto inalámbrico (receptor-transmisor), control manual, ranura para monedas y caja para monedas, caja y ranura para monedas/fichas inteligente simple/múltiple, soporte de montaje para lector de tarjetas, calentador positivo, sensor de peso de la tapa superior, placa inferior, respaldo de batería, batería interna, acero inoxidable de grado 316, módulos RS232-RS485-TCP/IP, diferentes materiales del cuerpo exterior (negro espejo, bronce, etc.), tapa superior de acero inoxidable, diferentes alturas de ala, unidad de recolección de tarjetas motorizada y caja de recolección de tarjetas. |

TD-1302-0087(2) YT30.03.2022

* Diseño y las especificaciones están sujetos a cambios sin previo aviso. www.notiseg.com

**Dimensiones(mm)**

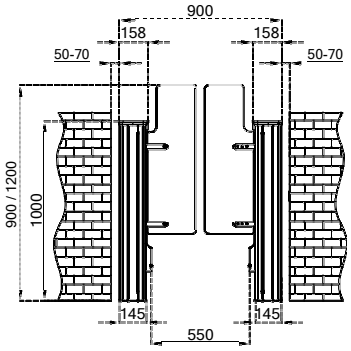


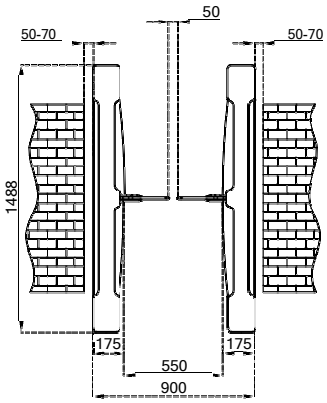


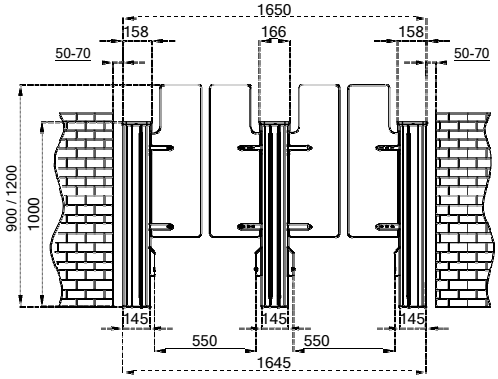


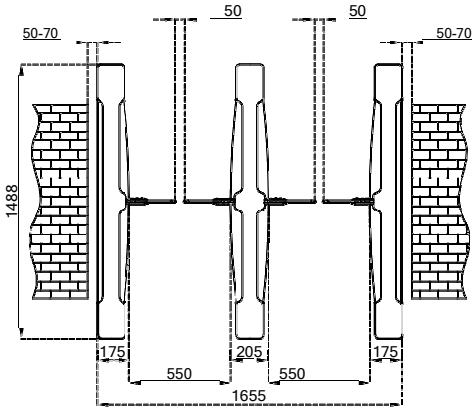


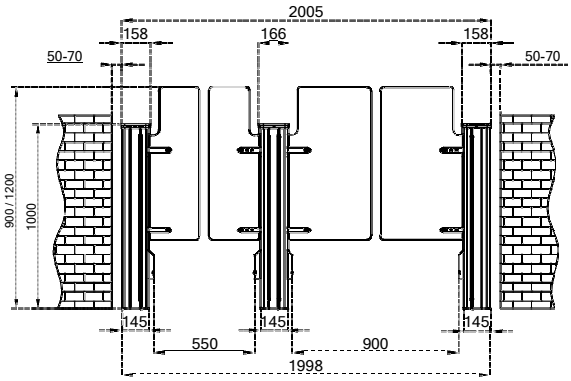


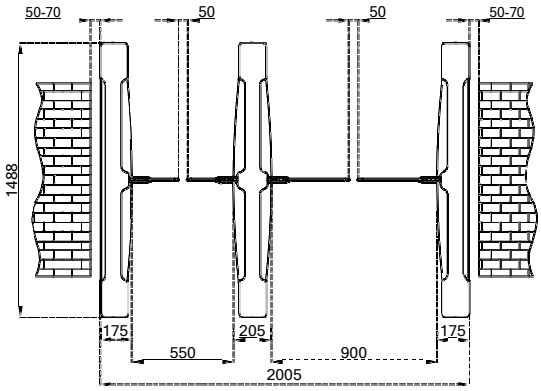


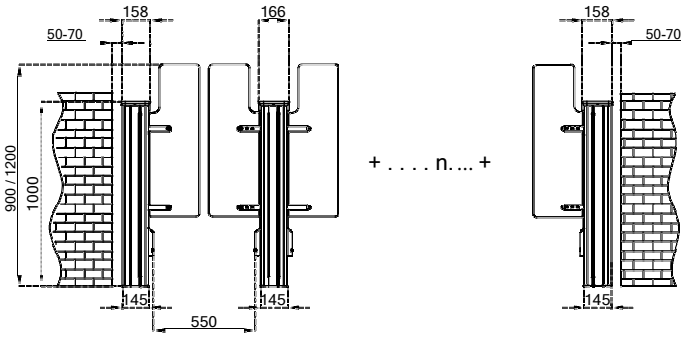


TD-1302-0087(2) YT30.03.2022